LUSAN FIJACIONES Y ANCLAJES S.L.
DELEGACIÓN :
Pol. Ind. Pla de la Bruguera, C/Solsonés nº 66
08211 Castellar del Vallès (Barcelona) SPAIN
Telf.: +34 93 714 45 61
E-mail: **lusan@lusan.es** - Web: **www.lusan.es**

EURO CERT
CERTIFIED M.S.
ISO 9001:2015

TLLO. VIGA AUTOPERFORANTE PUNTA BROCA Nº5 CINCADO

ZINC PLATED SELF DRILLING SCREW POINT Nº5

FICHA TÉCNICA

TECHNICAL DATA SHEET

Material / *Material:*	Acero templado C1022 *Carbon Steel C1022*
Dureza / *Hardness:*	Superficial: HV 600 Min; Núcleo: HV 270-425 Case: HV 600 Min; Core: HV 270-425
Recubrimiento / *Coating:*	Cincado Cr3 *Cr3 Zinc plated*
Micrage / *Microns:*	3 µ *3 µ*
Corrosión / *Corrosion:*	24h C.N.S. *24h C.N.S.*

TV

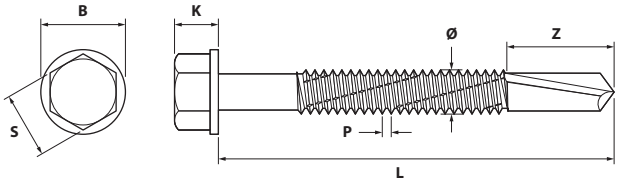

TVA

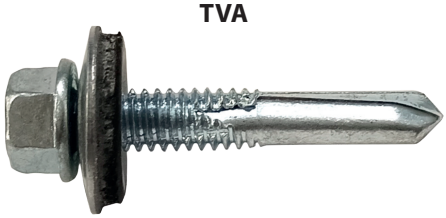

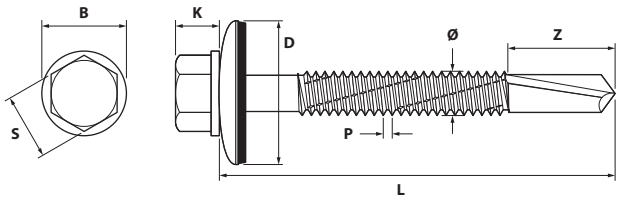

CÓDIGO *Code / Code*	MEDIDA *Measure / Mesure* ØxL m.m.	LLAVE *Wrench / Clé* S	Capacidad taladro *Drill capacity* *Capacité du percer* m.m.	t_{fix} (1) m.m.	B m.m.	K m.m.	P m.m.	Z Nº5 m.m.	R(2) RPM
TV5532	**5,5x32**	8	12	12	10 - 11	5,15 - 5,45	~1,06	14,1 - 14,9	2.000
TV5538	**5,5x38**	8	12	18	10 - 11	5,15 - 5,45	~1,06	14,1 - 14,9	2.000
TV5550	**5,5x50**	8	12	30	10 - 11	5,15 - 5,45	~1,06	14,1 - 14,9	2.000
TV5560	**5,5x60**	8	12	40	10 - 11	5,15 - 5,45	~1,06	14,1 - 14,9	2.000

CÓDIGO *Code / Code*	MEDIDA *Measure / Mesure* ØxL/D m.m.	LLAVE *Wrench / Clé* S	Capacidad taladro *Drill capacity* *Capacité du percer* m.m.	t_{fix} (1) m.m.	B m.m.	K m.m.	P m.m.	Z Nº5 m.m.	R(2) RPM
TVA553216	**5,5x32/Ø16**	8	12	12	10 - 11	5,15 - 5,45	~1,06	14,1 - 14,9	2.000
TVA553816	**5,5x38/Ø16**	8	12	18	10 - 11	5,15 - 5,45	~1,06	14,1 - 14,9	2.000
TVA555016	**5,5x50/Ø16**	8	12	30	10 - 11	5,15 - 5,45	~1,06	14,1 - 14,9	2.000
TVA556016	**5,5x60/Ø16**	8	12	40	10 - 11	5,15 - 5,45	~1,06	14,1 - 14,9	2.000
TVA553219	**5,5x32/Ø19**	8	12	12	10 - 11	5,15 - 5,45	~1,06	14,1 - 14,9	2.000
TVA553819	**5,5x38/Ø19**	8	12	18	10 - 11	5,15 - 5,45	~1,06	14,1 - 14,9	2.000
TVA555019	**5,5x50/Ø19**	8	12	30	10 - 11	5,15 - 5,45	~1,06	14,1 - 14,9	2.000
TVA556019	**5,5x60/Ø19**	8	12	40	10 - 11	5,15 - 5,45	~1,06	14,1 - 14,9	2.000

(1) t_{fix}: Grosor máximo a fijar / *Maximum thickness to fix / Épaisseur maximale à fixer / Maximale Dicke zum Fixieren*

(2) R: La velocidad recomendada del atornillador es puramente indicativa. El uso de diferentes materiales en el sitio puede, por lo tanto, determinar valores distintos de los recomendados.
The recommended screwdriver speed is purely indicative. The use of different materials on site may therefore determine values other than those recommended.
La vitesse de tournevis recommandée est purement indicative. L'utilisation de matériaux différents sur le chantier peut donc déterminer des valeurs autres que celles préconisées.

REV.: 09/03/2023

LUSAN FIJACIONES Y ANCLAJES S.L.
DELEGACIÓN :
Pol. Ind. Pla de la Bruguera, C/Solsonés nº 66
08211 Castellar del Vallès (Barcelona) SPAIN
Telf.: +34 93 714 45 61
E-mail: **lusan@lusan.es** - Web: **www.lusan.es**

CERTIFIED M.S.
ISO 9001:2015

TLLO. VIGA AUTOPERFORANTE PUNTA BROCA Nº5 CINCADO

ZINC PLATED SELF DRILLING SCREW POINT Nº5

FICHA TÉCNICA
TECHNICAL DATA SHEET

INSTALACIÓN / *INSTALLATION*

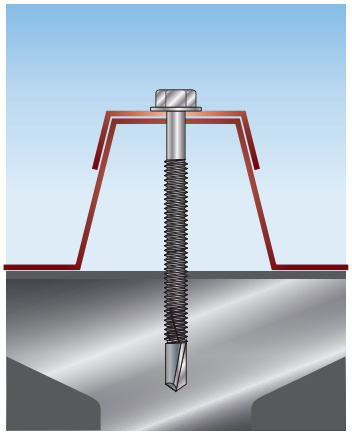

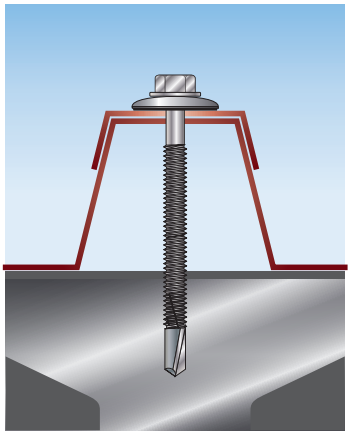

Tornillo diseñado para la instalación de cubiertas y similares en viga de acero. No requiere taladro previo.

Screw designed for the installation of covers and the like on steel beams. No pre-drilling required.